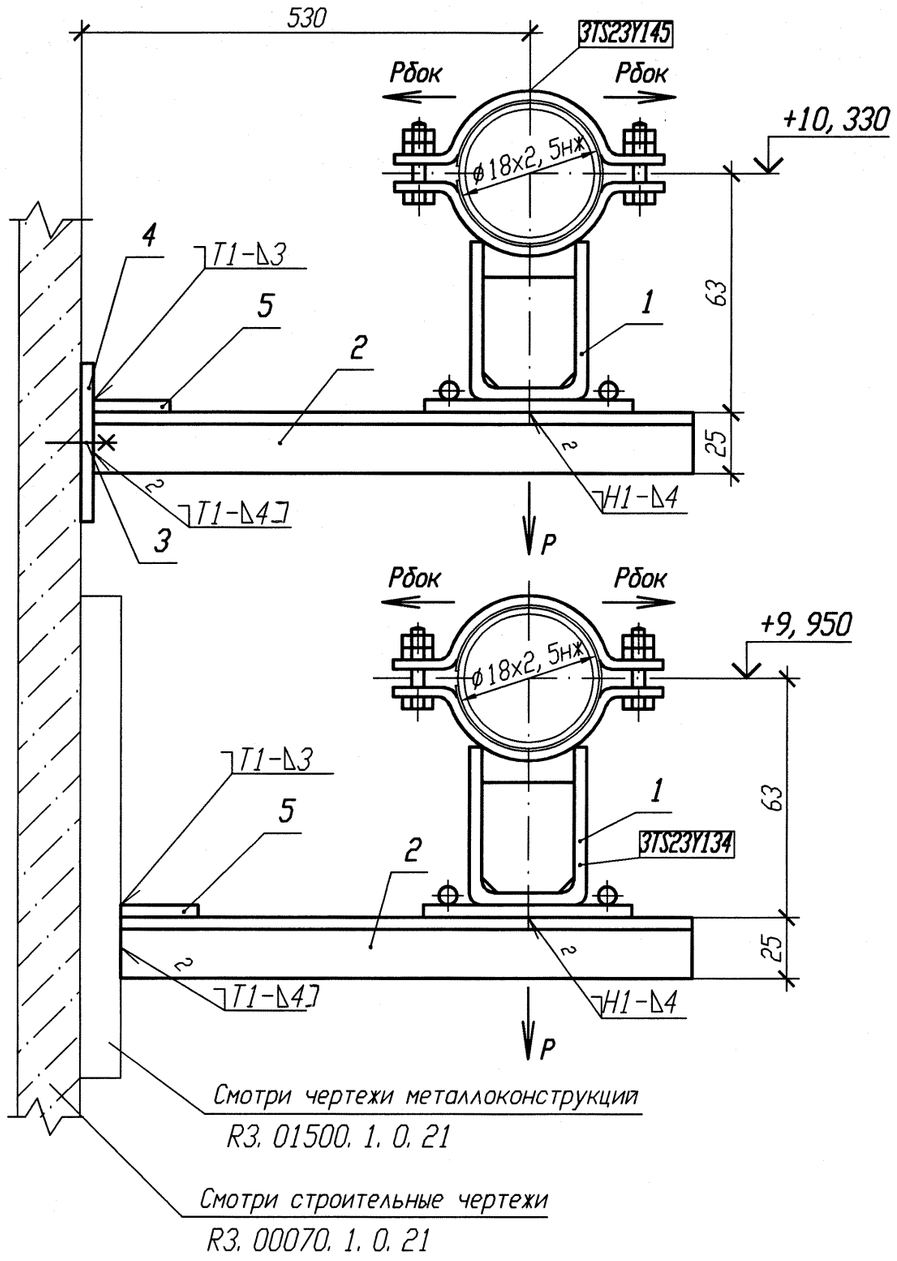

Спецификация деталей

Поз.	Обозначение	Наименование	Кол.	Материал	Масса, кг ед.	Масса, кг общ.	Приме-чание
1	Л8-517. 000-23	Опора 18К	2	Сборный	1, 44	2, 88	
2	ГОСТ 8509-93	Уголок Б 25х25х4 l=600	4	Вст 3 сп 5 ГОСТ 535-2005	0, 88	3, 52	
3	ГОСТ 28778-90	БСР 10х100 У3	2	Сборный	0, 09	0, 18	
4	10. 377. 11	Лист Б-ПН 4х80х70	1	ст 3 сп 5 ГОСТ 14637-89	0, 18	0, 18	
5	ГОСТ 19903-90	Лист Б-ПН 3х50х50	2	ПК370В-IV ГОСТ 16523-97	0, 06	0, 12	
	ГОСТ 9467-75	Электроды		УОНИИ 13/45			
				Итого:		6, 88	

Номер опоры	Р, кН	Рбок, кН
3TS23Y134	0, 05	0, 02
3TS23Y145	0, 05	0, 02

АРХИВНЫЙ ЭКЗЕМПЛЯР

1 Привязку опоры смотри 3TS23Z14, 3TS23Z16.
2 Сварку производить по ГОСТ 5264-80.
3 Спецификация составлена для двух опор.
4 Отметка трубопровода подлежит уточнению в соответствии с уклоном трубопровода.
5 Максимальная нагрузка на опору дана с учетом сейсмического воздействия.
6 Изготовить один комплект.

Изм.	Кол. уч.	Лист	N док.	Подп.	Дата
1	-	Зам.	102-12	-	-
Инженер		Соприф			24.04
Пров. вед. инж.		Веренцова			24.04
Пров. нач. гр.		Жук			24.04
Н. контр		Краснояров			27.04

Инв. N подл. R3. 00783. 1. 0. 11
Лист 241

R3. TS21. 3012. 011. 01. 00. 065

Ростовская АЭС Блок 3

Реакторное отделение
Негерметичная часть
Трубопроводы системы очистки технологических сдувок

Стадия	Лист	Листов
Р		1

Опора скользящая направляющая 3TS23Y134, 3TS23Y145

ОАО "НИАЭП" 2012

Инв. N подл.	Подп. и дата	Взам. инв. N
R3. 00783. 1. 0. 11		

Формат А3